AVIBRO®

Made in Turkey

AVM 5000/3

3 Faz - Phase / 2 Kutup - Poles / 380-415 V / 50 Hz

Elektriksel Özellikler / Electrical Features

Faz / Phase	Devir / Rpm	Frekans / Frequency (Hz)	Giriş Voltajı / Input Voltage	Giriş Gücü / Input Power	Giriş Akımı / Input Current	Güç Faktörü / Power Factor	Ia / In
3	3000	50	380-415 V	5000 W	Y 7,80	80 %	5,94

Teknik Özellikler / Technical Features

Santrifüj Kuvveti / Centrifugal Force (Kg/F)	5188 Kg/F (50,89 kN)
Statik Moment / Statical Moment (Kg*mm)	515,7 Kgmm
Gres Tipi / Type of Grease	KLUBER ISOFLEX TOPAS NB52
Ömür Boyu Gres / Grease for Life	Hayır / No
Montaj Cıvatası / Mounting Bolt	M20
Kablo Rakoru / Cable Gland	M20x1.5
Ağırlık / Weight (Kg)	76,0
Gövde Tipi / Frame Size	60A

Rulmanlar / Bearings

Rulman Tipi / Bearing Type	NJ 2309

Çizim Drawing — Gövde Ölçüleri - Overall Dimensions (mm)

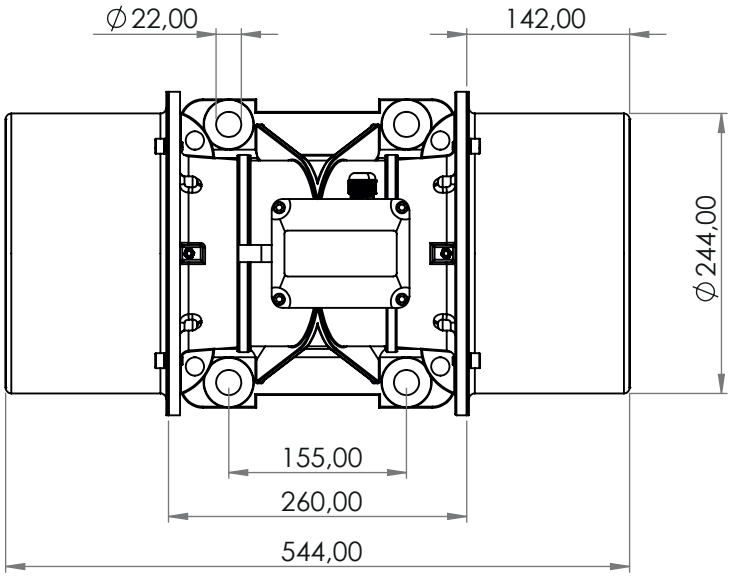

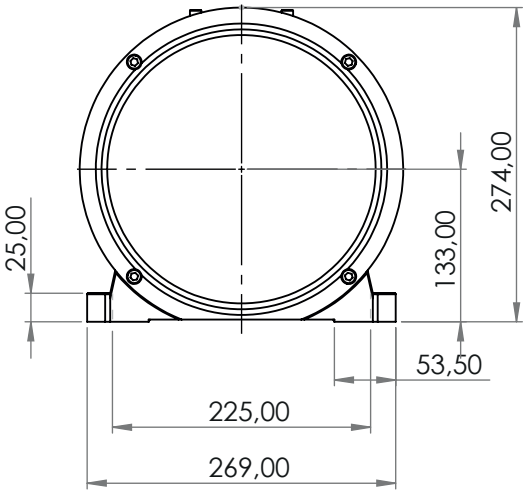



ATEX II 2D Ex tb IIIC T120°C Db,IP66
T.amb -20/+50°C